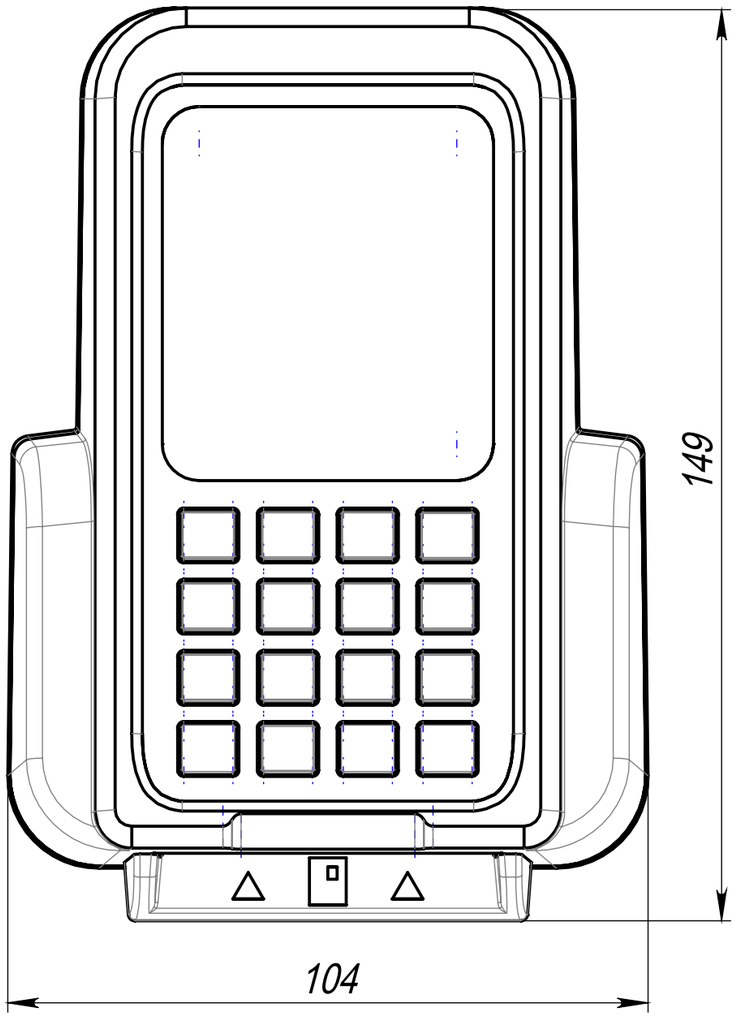

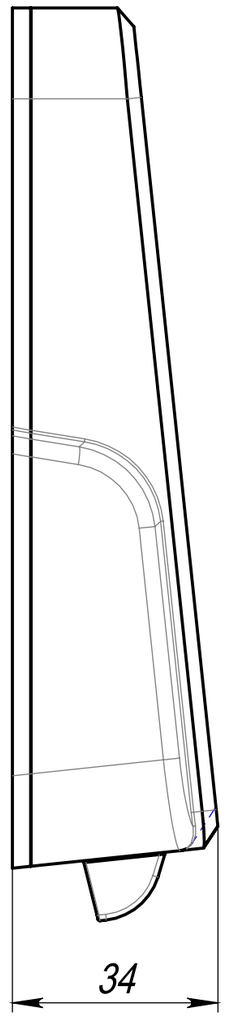

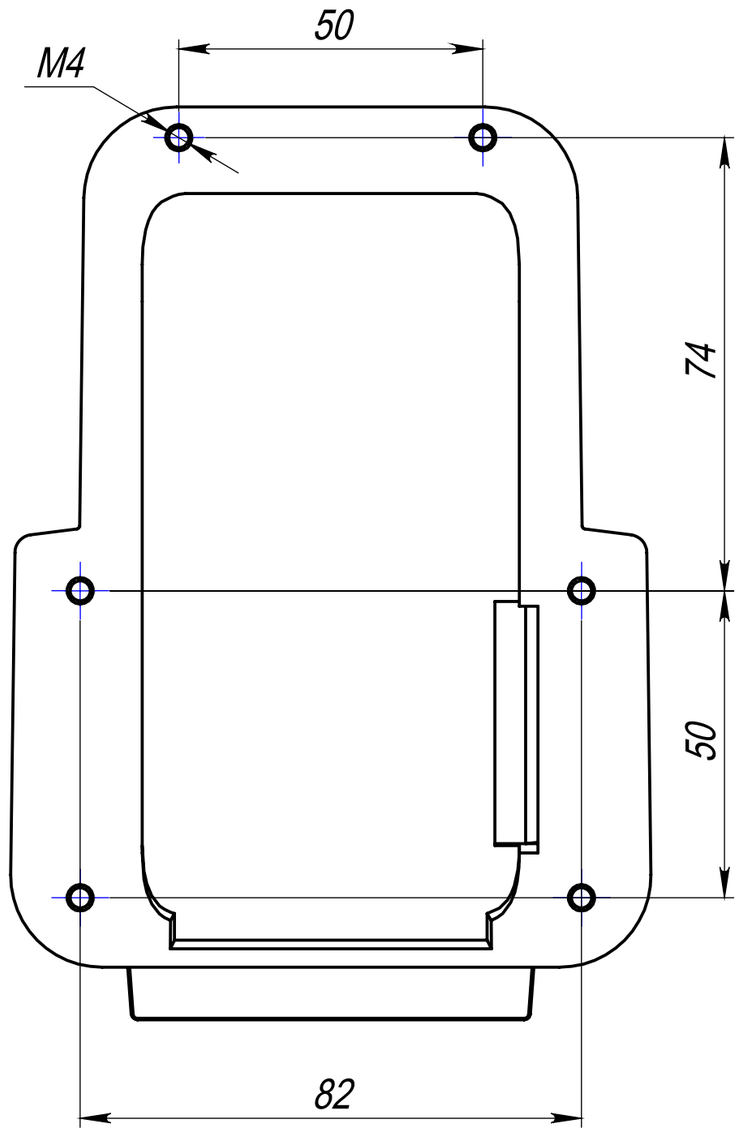

Изм.	Лист	№ докум.	Подп.	Дат.		Лит.	Масса	Масштаб
Разраб.							1.670	1:1
Пров.								
Т. контр.						Лист 1	Листов 1	
Принял						SENSIS		
Н. контр.								
Утв.								

Формат А3

Перв. примен.

Справ. №

Подпись и дата

Инв. № дубл.

Взам. инв. №

Подпись и дата

Инв. № подл.